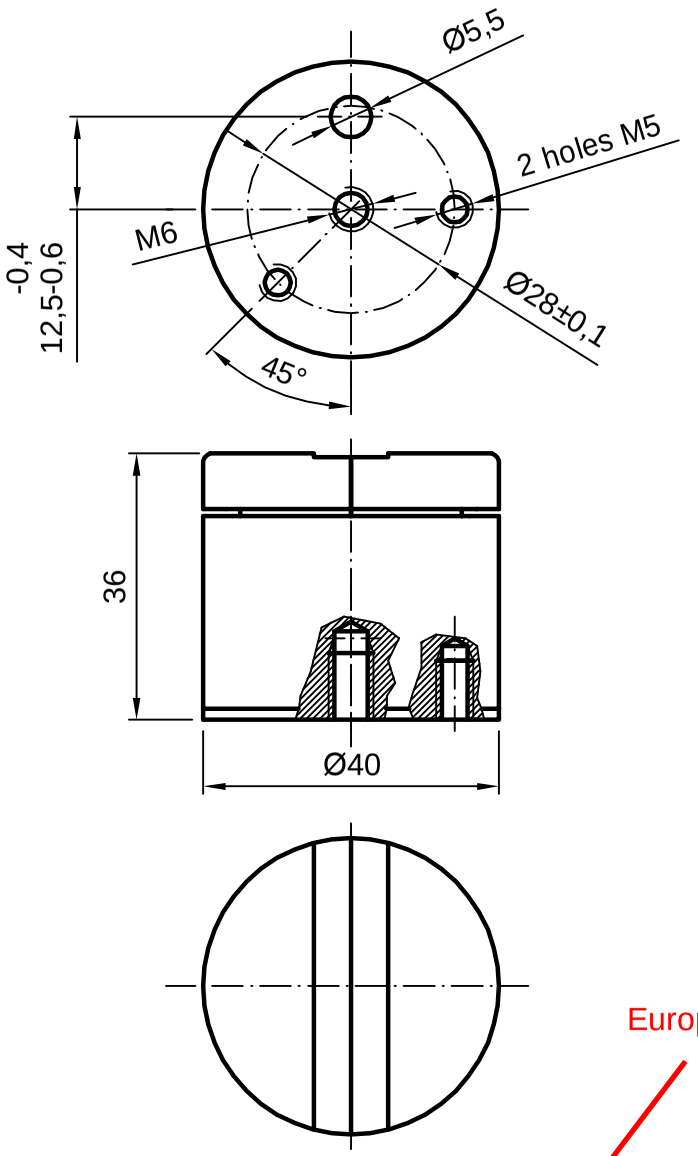

European projection !

Lp. częsci	Nazwa: Stretching jaws			Sztuk:	Materiał:	Nr rys. części, normy lub nr katalogowy	Wym. wyj., surowy, uwagi:	inne uwagi:	sztuka	razem	
									Waga		
						Ciężar:	Zastępuje:	Data aktualizacji:	Zast. przez.:	Ilosc ark.:	
Podziałka:	Konstr.:	Mgr inż. W. Rabiasz	12.11.02							Arkusz:	
HELIOTECH	Kreślił:	Mgr inż. W. Rabiasz	12.11.02	wymiary nietolerowane wg PN-EN 22768-1 średnio dokładne, ISO 2768-m		Wykonano do: Shrinker, Stretcher			Numer części: SG2000-00.502		
	Spraw.:										
	Zatw.:										